6/2-Wege Umschaltventil

DF20/6

Best. Nr.	254-190-01750
Hersteller Code	126094090
Bezeichnung	DF20/6B17MEIB2
Funktion	6/2-Wege Umschaltventil
Anschlussgrößen	G 3/4" BSP (A + B + C + D + E + F)
Betätigung 1	hydraulisch betätigt ON/OFF - Steuerdruck 15 - 50bar - auf Seite von Anschluss "A"
Betätigung 2	
Positionierer	federrückstellend in Schaltstellung 1 mit verstärkter Feder - auf Seite von Anschluss "B"
Schaltstellung 0	
Schaltstellung 1	B + D und A + C verbunden - E + F gesperrt
Schaltstellung 2	B + F und A + E verbunden - D + C gesperrt
Schaltüberdeckung	positiv
Max. Arbeitsdruck	315 bar
Nominale Durchflussmenge	140 l/min
Maximale Viskosität	400 cSt
Minimale Viskosität	12 cSt
Empfohlener Viskositätsbereich	15 - 75 cSt
Dichtungsmaterial	NBR
Umgebungstemperatur	-30 °C - 60 °C
Interne Leckage bei delta p = 100 bar	8 ccm/min
Max. Verschmutzungsgrad	21/19/16 - ISO 4406
Zolltarifnummer	84812010
Ursprungsland	EU
Gewicht	6,99 kg
Zusatzinformation	

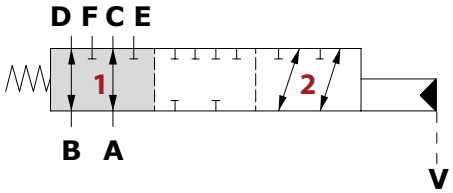

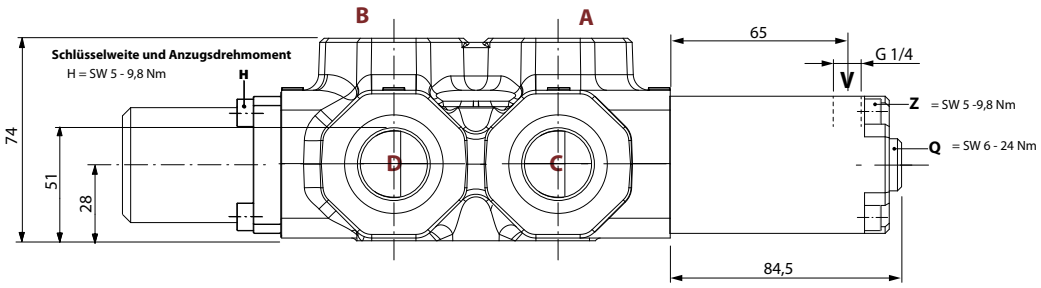

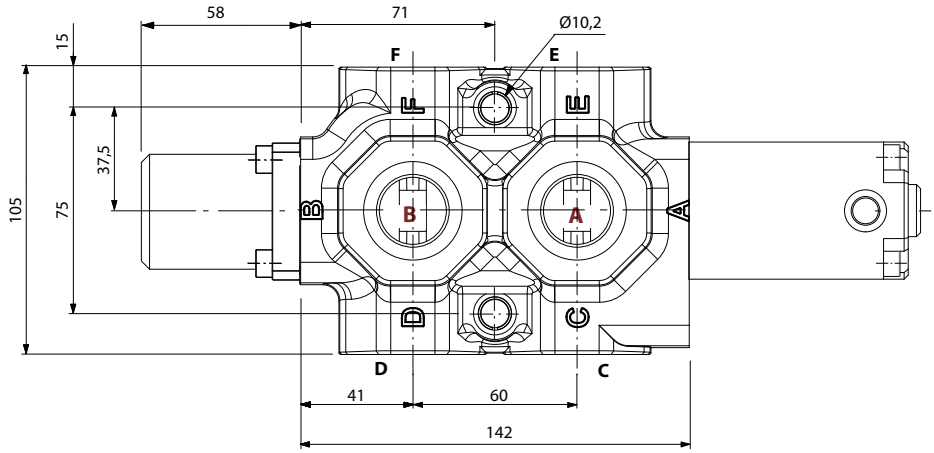

Die Inhalte der Seiten wurden mit größter Sorgfalt erstellt. Für die Richtigkeit, Vollständigkeit und Aktualität der Inhalte können wir jedoch keine Gewähr übernehmen.
Nachdruck bzw. Kopie, auch auszugsweise, der Inhalte, Grafiken und Fotos ist ohne ausdrückliche Zustimmung der Geschäftsführung unzulässig.
Die angegebenen technischen Daten und Abmessungen sind nicht bindend. Wir behalten uns das Recht vor, jederzeit und ohne Ankündigung, Änderungen vorzunehmen.